GETTING IT DONE

2

Инновационный привод MultiDrive®с мощностью 11.500кВт: на мельнице **MVR 6700 C-6 c**, работающей в Бразилии

КОМПАНИЯ PFEIFFER ЗАДАЕТ ТЕМП РАЗВИТИЯ С 1864 ГОДА.

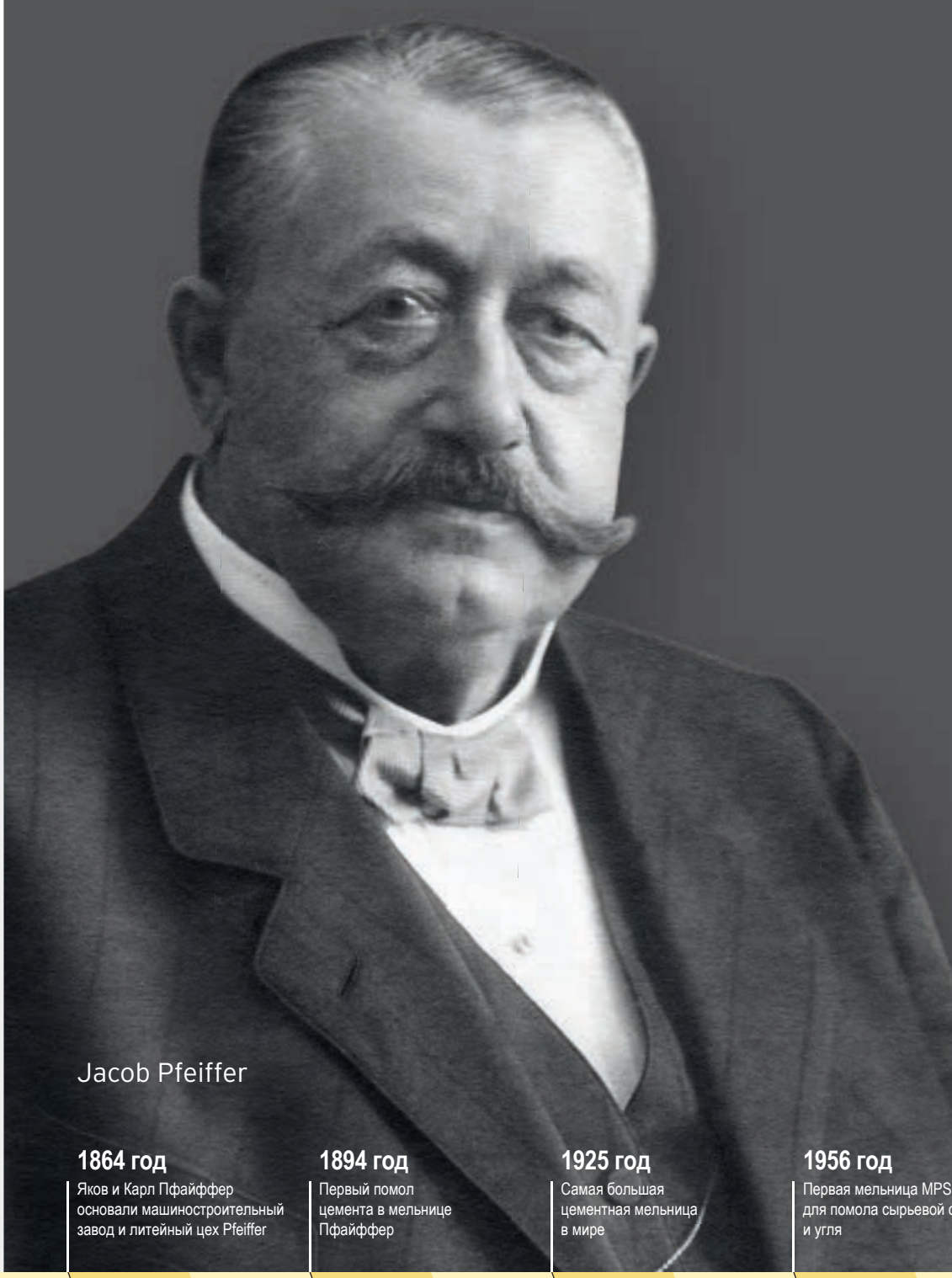

Jacob Pfeiffer

1864 год
Яков и Карл Пфайффер основали машиностроительный завод и литейный цех Pfeiffer

1894 год
Первый помол цемента в мельнице Пфайффер

1925 год
Самая большая цементная мельница в мире

1956 год
Первая мельница MPS для помола сырьевой смеси и угля

1979 год
Первая вертикальная мельница для помола цемента

GEBR. PFEIFFER

Компания Gebr. Pfeiffer возникает из мечты.

// В 1864 году основатель компании Яков Пфайффер понял необходимость помола минерального сырья в больших масштабах. Эта идея стала реальностью. Сегодня компания имеет давнюю историю успешных разработок мельниц с применением самых современных технологий.

Под именем компании Gebr. Pfeiffer объединилось более 500 сотрудников в стремлении осуществить идею Якова Пфайффера и продолжать его дело из поколения в поколение. Будучи семейной компанией с богатыми традициями, именно так мы задаем новый импульс для развития. Мы уделяем особое внимание развитию нашей компании в долгосрочной перспективе, а не поиску какого-либо кратковременного успеха. Фактически, именно так мы смогли представить технологические инновации на рынке и закрепить их положение – например, разработав первую вертикальную мельницу для помола цемента.

Еще одна особенность успеха компании Gebr. Pfeiffer - это стремление к высокому качеству - как в отношении наших продуктов, так и нас самих. Этот принцип наряду с последовательной ориентацией на индивидуальные требования заказчиков и присутствие на мировом рынке делает нас одной из ведущих компаний в промышленном секторе. //

1994 год
Увеличение мощности мельниц MPS (создание мельниц серии B)

2006 год
Первая мельница MVR для помола цемента

2007 год
Первая вертикальная мельница с приводом MultiDrive®

2016 год
Ввод в эксплуатацию крупнейшей цементной мельницы в мире

2017 год
ready2grind – Первая в мире модульная система с вертикальной цементной мельницейв мире

Ваши особые требования Наши индивидуальные решения

// Как поставщик комплексных решений компания Gebr. Pfeiffer предлагает инновационные, ориентированные на рынок системы. Обладая многолетним опытом и глубокими знаниями, мы в состоянии разработать идеальную установку в соответствии с требованиями любого заказчика. Хороший совет с самого начала - независимо от того, касается ли он характеристик сырья, практических испытаний на специальных опытных установках, концепции и планирования индивидуальных установок или анализа износа для мельниц в эксплуатации - мы в компании Pfeiffer помогаем заказчикам экспертными советами в любой момент времени.

Результат: индивидуальные общие решения из одного источника, идеально удовлетворяющие ваши требования.

ПОСТАВЩИК РЕШЕНИЙ

Определение всех важных параметров в испытательной лаборатории

Определение характеристик продуктов в лаборатории

мельница MVR для очень высокой производительности

Мы задаем вехи в технологии

// На рынке востребованы новейшие разработки. Поэтому компания Gebr. Pfeiffer вкладывает значительные инвестиции в проектирование и разработку. Наши инженеры постоянно работают над технологическими инновациями и дальнейшими разработками, чтобы адаптироваться не только к сегодняшним, но и к будущим требованиям. Используя принцип работы на опережение, мы давно стали одним из технологических лидеров в этом секторе: например, с такими инновациями, как вертикальная валковая мельница MPS или монтаж крупнейшей вертикальной мельницы в мире, типа MVR. И мы будем сохранять этот принцип для успешного развития.

MultiDrive®: совместная разработка Gebr. Pfeiffer и Flender/Siemens

Оптимизированная концепция установки в соответствии с индивидуальными требованиями

Установка мельницы MPS – правильный выбор для многих отраслей промышленности

Революционная технология мельницы: Мельница MVR системы Pfeiffer с MultiDrive®

MultiDrive® включает от 3-х до 6-ти одинаковых модулей, приводящих в действие мелющий стол, с общей мощностью до 18.000 кВт. Может быть достигнута производительность более 1.000 т/ч. Кроме того, активное замещение приводов и мелющих валков обеспечивает наивысшую надежность мельницы. Впервые достигнута производительность на одной мельнице MVR, которая до настоящего времени могла быть получена на двух вертикальных мельницах, работающих параллельно.

Производство: индивидуальное и точное исполнение согласно требуемым размерам

// Качество и надежность важны для наших заказчиков. Поэтому заказчики во всем мире уверены в превосходной технической работе компании Pfeiffer и отличном качестве, произведенном в Германии. Каждая из наших мельниц является уникальным продуктом: индивидуально оптимизирована и адаптирована в соответствии с запросами заказчика. В отличие от многих других производителей, мы в компании Gebr. Pfeiffer имеем собственное производство важных компонентов мельницы - от самой маленькой литой детали до полной машины.

«Мы создаем наше собственное производство. Это обеспечивает в первую очередь качество, и, кроме того, мы можем реагировать на любые обстоятельства, тем самым получая решающий выигрыш во времени, что используют заказчики».

Alexander Grill, Director – Manufacturing

Индивидуальное изготовление оборудования в мастерских

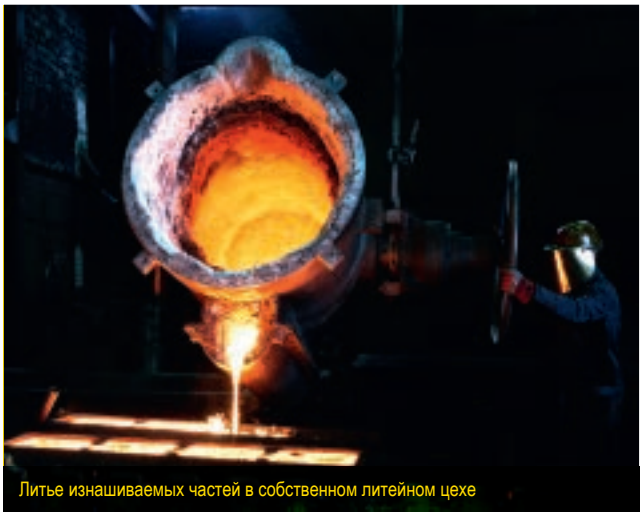

Литье изнашиваемых частей в собственном литейном цехе

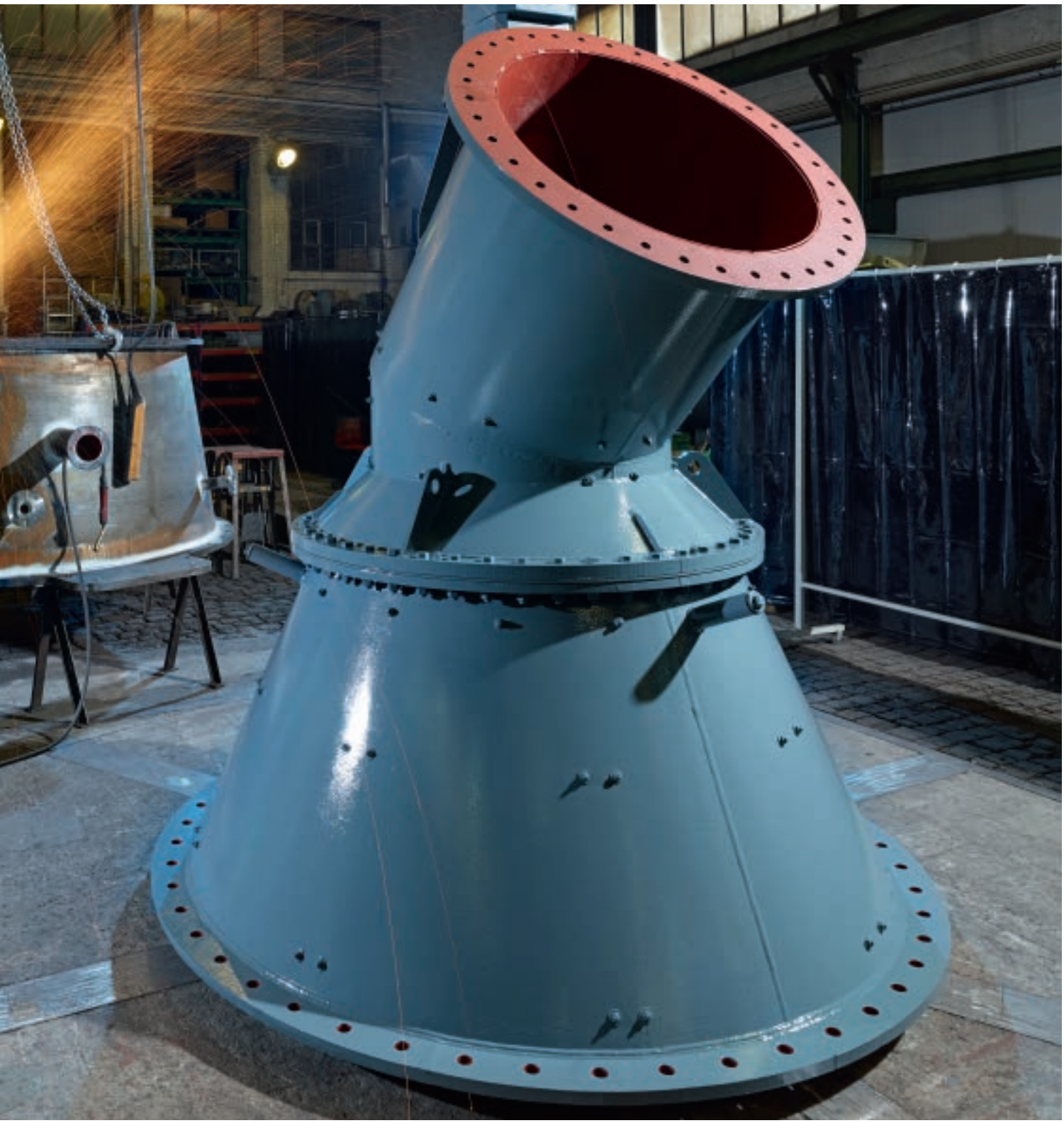

Самая высокая точность большинства современных станков с ЧПУ в механической мастерской

Крупногабаритный сборочный цех (объем 17.000 куб.м) с грузоподъемностью крана 100 тонн

Наши заказчики предъявляют высокие требования к качеству. Мы тоже.

// Продукты компании Pfeiffer - это сумма лучшего инженерного исполнения и комплексного управления качеством. Точное планирование всех этапов разработки продукта, а также систематический контроль качества продукции обеспечивают результаты, оцененные нашими заказчиками за их высокий уровень. Кроме того, установки компании Pfeiffer сконструированы не только для обеспечения высокой производительности, но и для обеспечения минимального износа и длительного срока службы. Поэтому наши заказчики получают высокую надежность и оптимальную работоспособность оборудования. //

«Все наши процессы интегрированы в сертифицированную систему управления. Таким образом мы гарантируем, что требования заказчиками высокого качества будут выполнены в любое время - от планирования до приемки и в дальнейшем».

Martin Lorinser, Head of Quality Management

Наши продукты. Идеальное решение для любого требования.

// Вероятно, никто не мог бы рассказать нам что-то новое о современной подготовке материалов. Действительно, мы предлагаем не только инновационные мельницы типа MPS и MVR, но и широкий ассортимент машин для сепарации, сушки, гашения извести и кальцинирования. Для любой задачи у нас есть идеальное решение из одного источника. И, конечно же, качество, которое вы ожидаете от компании Pfeiffer . //

Вертикальная мельница MPS

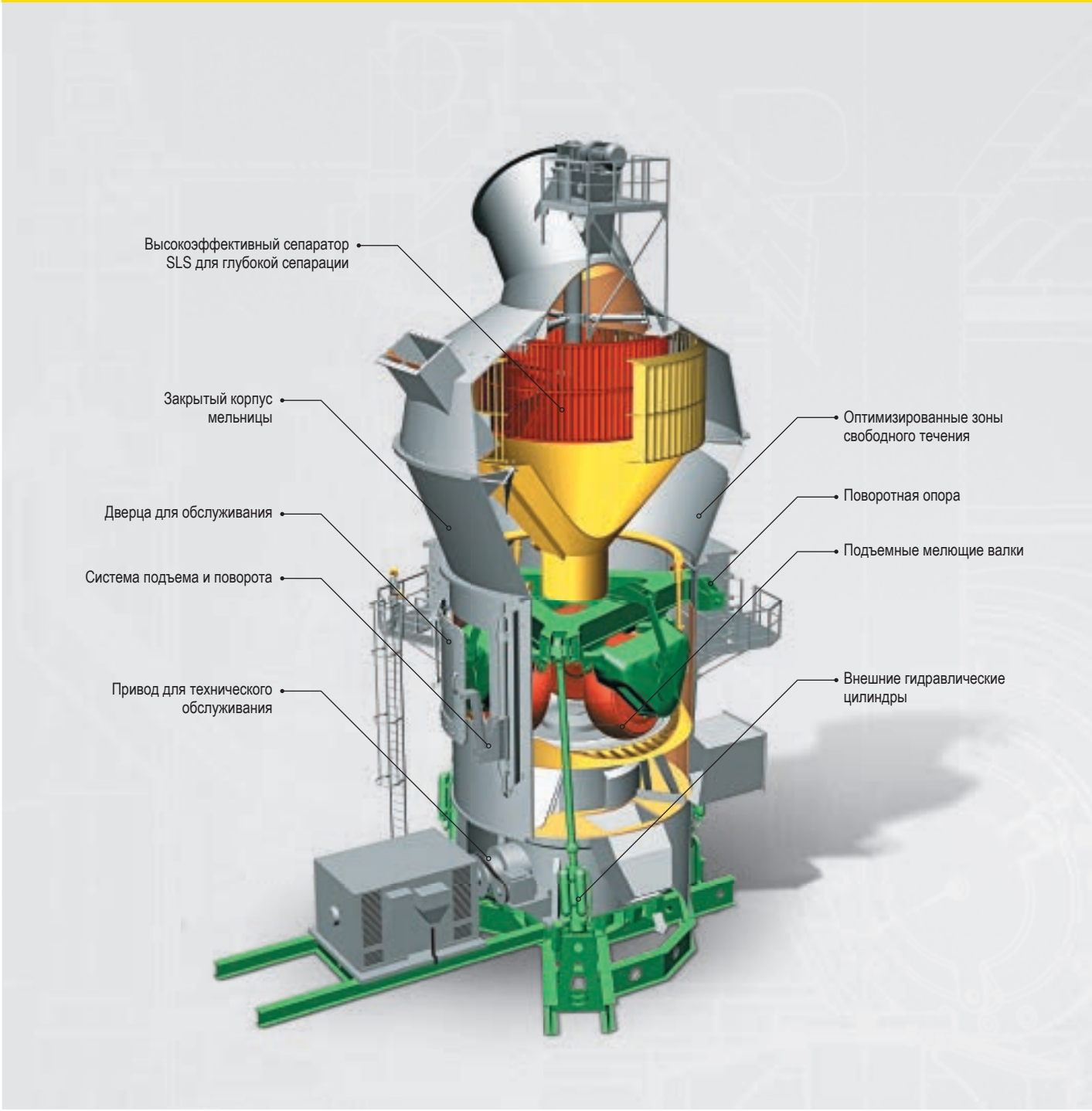

Этот апробированный тип мельницы может использоваться для самых разных областей применения. Рациональные капиталовложения, уменьшенное энергопотребление, низкий коэффициент износа и современные концепции технического обслуживания делают мельницу MPS экономичным решением для различных отраслей промышленности.

Отрасль промышленности

- Цементная промышленность
- Гипсовая промышленность
- Известковая промышленность
- Керамическая промышленность
- Металлургическая промышленность
- Химическая промышленность
- Промышленность огнеупорных материалов
- Энергомашиностроение
- Цинковая промышленность
- И многое другое

Размалываемый материал

- Уголь
- Нефтяной кокс
- Гипс
- Известняк
- Базальт
- Негашеная известь
- Глина
- Тальк
- Пуццолан
- Каолин
- И многое другое

Вертикальная мельница MVR

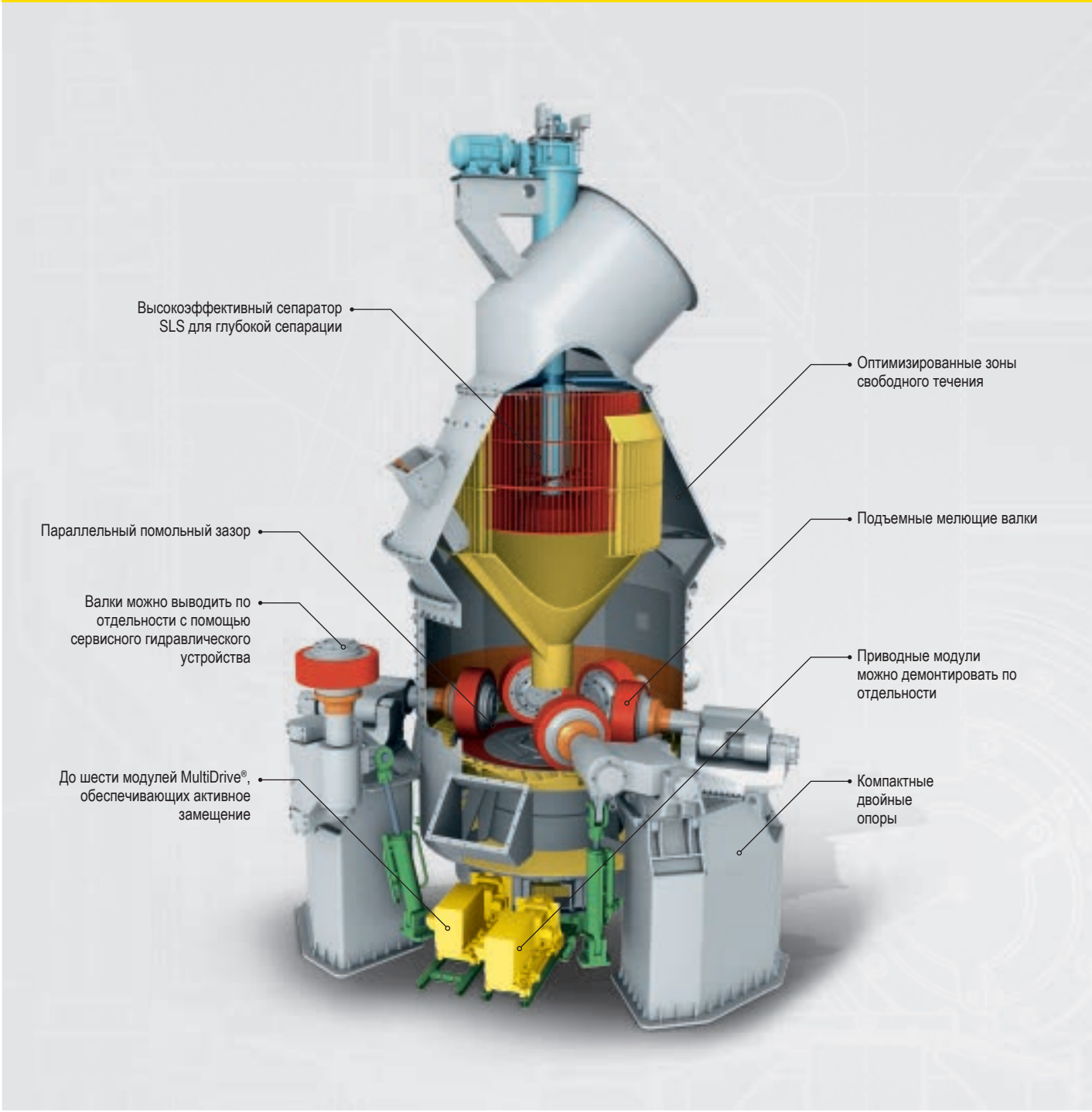

Мельница MVR является оптимальным решением для обеспечения большой производительности благодаря лёгкой доступности и активного замещения валков и системы привода (MultiDrive®), высокой износостойкостью и удобством в обслуживании.

Отрасль промышленности

Цементная промышленность

Размалываемый материал

Цемент

Гранулированный доменный шлак

Сырьевой материал

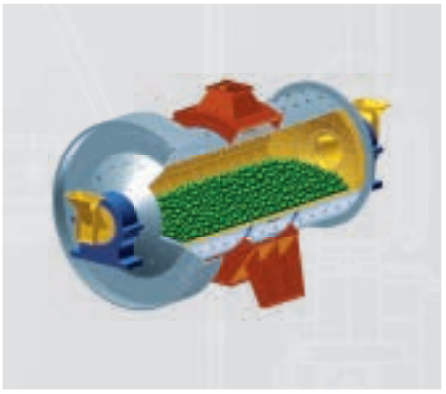

Шаровые мельницы тип MRE и MRD

Специальные мельницы, Различные материалы используются для футеровки и мелющих шаров.

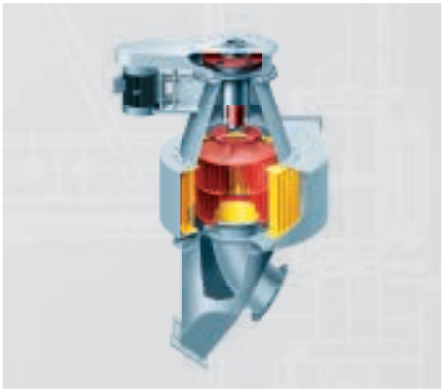

Высокоэффективный сепаратор SLV

Высокоэффективный сепаратор для средних и малых размеров зерна до тонины помола менее 10 мкм

Сепараторы тип SUT и SUV

Сепараторы, обеспечивающие очень высокую точность разделения на фракции, а также высокую производительность для фракции в диапазоне до 30 мкм. Эти сепараторы идеально подходят для сбора пыли.

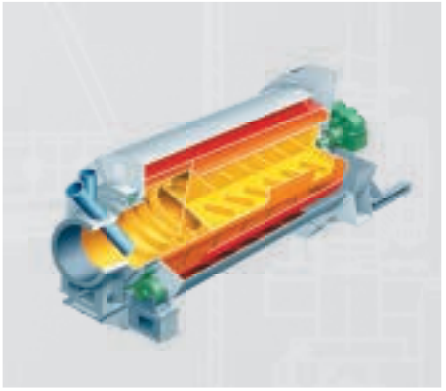

TRT Тройные сушилки

Компактная установка мягкой и эффективной сушки материала с минимальным потреблением энергии, и коротким временем запуска и остановки.

Гидраторы извести KLE, KLD и KLV

Обработка всех типов негашеной извести с различными размерами загружаемого материала, с получением нерасширяющихся гидратов с гарантией остаточной влажности менее 1%.

КОМПЕТЕНТНОСТЬ В ОКАЗАНИИ УСЛУГ

Наши специалисты координируют все необходимые мероприятия на строительных площадках во всем мире

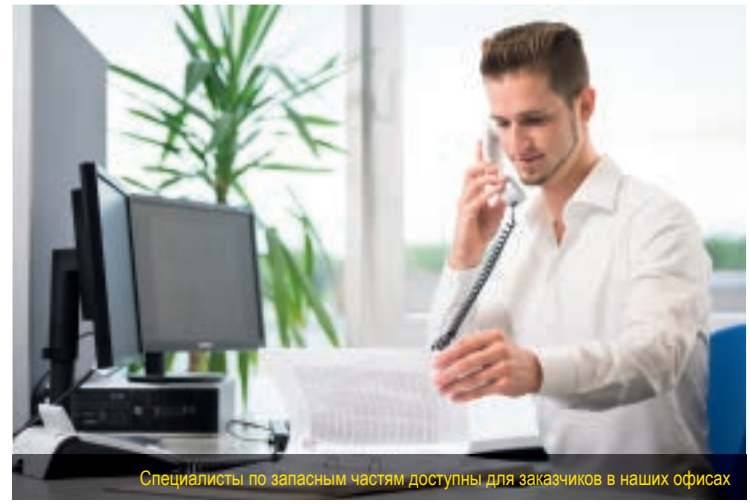

Специалисты по запасным частям доступны для заказчиков в наших офисах

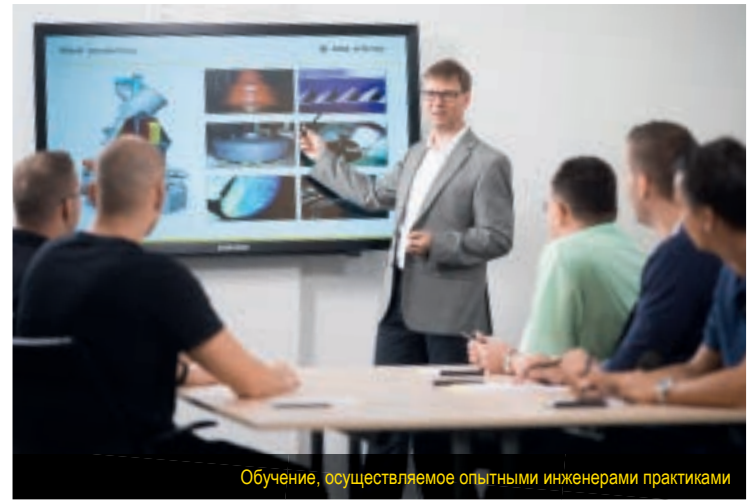

Обучение, осуществляемое опытными инженерами практиками

«Хорошее обслуживание стало более важным чем когда-либо. Мы стремимся сопровождать заказчика с первой встречи на протяжении всего срока службы его оборудования, а также поддерживать установки, которые уже много лет находятся в эксплуатации, в отношении любых требований, которые появятся в будущем».

Rainer Krüper, Director - After Sales Service

Сервис без компромиссов.

// Мы будем поддерживать нашего заказчика, консультируя его в любое время, когда это необходимо, на протяжении всего срока службы установки. Наш портфель услуг включает концепцию и планирование новых установок и восстановление старых, надзор за монтажом и вводом в эксплуатацию, а также модифицирование, техническое обслуживание и модернизацию существующих установок. Чтобы вы могли использовать весь потенциал своего оборудования, мы предлагаем обучение вашего персонала, уделяя особое внимание работе на местах. И не забывайте о нашей комплексной службе запасных частей, обеспечивающей экономичность вашей установки системы Pfeiffer в течение многих лет после вашего инвестиционного решения.

Компания Gebr. Pfeiffer: Ваш партнер для оптимизации процессов комплексных помольных установок.

// Всего лишь небольшой шаг от мельницы компании Pfeiffer до комплексной помольной установки. Благодаря нашей компетентности, основанной на многолетнем опыте в технологиях помола, мы планируем переход компании Pfeiffer на следующий уровень: поставка комплексного пакета – полной помольной установки.

Компания Gebr. Pfeiffer позаботится о всем проекте, представляющим собой подробное планирование и надзор, закупку и поставку, а также выполнение строительных работ и монтаж установки как для новых проектов, так и для модернизации существующих установок.

Благодаря нашей модульной системе ready2grind, обеспечивающей быстрый выход на рынок, мы смогли внедрить еще одно нововведение: запуск производства по помолу материалов с небольшой производительностью в короткие сроки.

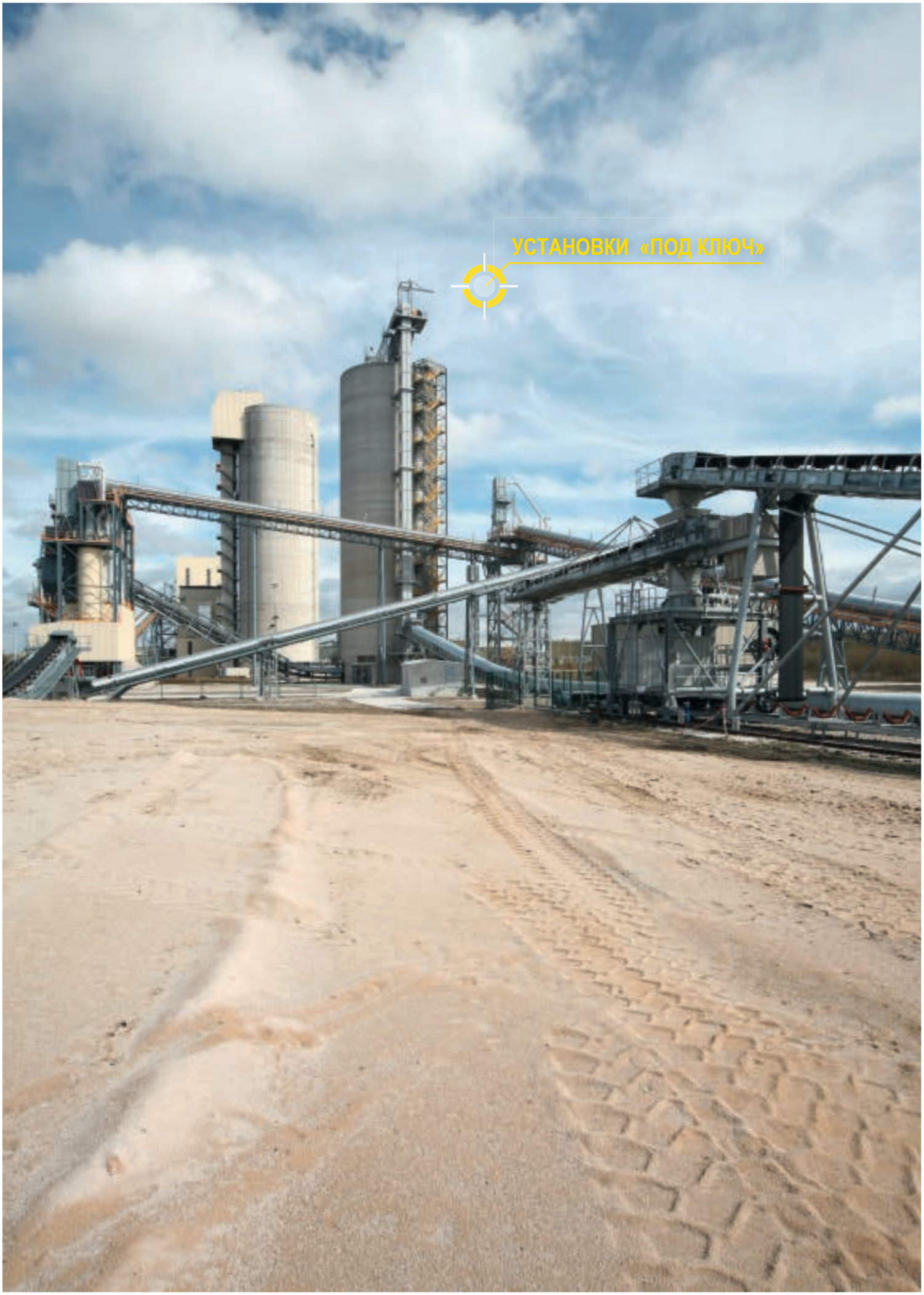

УСТАНОВКИ «ПОД КЛЮЧ»

Компания Pfeiffer. Успешна во многих отраслях промышленности.

Помол цемента в Бразилии – MVR 6700 C-6

Помол угля в Украине – **MPS 200 BK**

Помол известняка в Китае – **MPS 3350 B**

ВЫПОЛНЕННЫЕ ПРОЕКТЫ В МИРЕ

Помол цемента в Индии – **MVR 5600 C-4**

Помол сырьевого материала в Канаде – **MVR 5000 R-4**

Помол цемента в Австралии – MVR 6000 C-6

Помол сырьевого материала в Алжире – MVR 6000 R-6

Помол гипса, включая кальцинирование в Хорватии – **MPS 180 GC**

Помол негашеной извести в Польше – **MPS 250 B**

Компания Pfeiffer. Известность во всем мире.

// С главными офисами и центральными производственными объектами в Германии и дочерними компаниями в Индии, Китае, Бразилии, Египте, Малайзии и США, представительствах и агентствах по всему миру, мы будем там, где и когда мы необходимы. Наше стремление быть ведущей компанией в этом секторе, подтверждено более 2.800 вертикальными мельницами Pfeiffer, установленными в мире.

«Многочисленные выполненные объекты во всем мире подтверждают, что продукты компании Pfeiffer оценены по достоинству. Множество недавних заказов говорят сами за себя и доказывают нашу работу и философию».

Patrick Heyd, Executive Director - Sales and Project Engineering

Gebr. Pfeiffer SE
Barbarossastr. 50-54
67655 Kaiserslautern, Germany
Tel.: +49 631 4161 0
Fax: +49 631 4161 290
info@gebr-pfeiffer.com

Gebr. Pfeiffer USA
Tel.: +1 954 668 2008
americas@gebr-pfeiffer.com

Gebr. Pfeiffer India
Tel.: +91 120 618 8900
india@gebr-pfeiffer.com

Gebr. Pfeiffer China
Tel.: +86 106 590 7008
china@gebr-pfeiffer.com

Gebr. Pfeiffer Brasil
Tel.: +55 11 3255 2681
brasil@gebr-pfeiffer.com

Gebr. Pfeiffer Egypt
Tel.: +20 103 333 9581
mena@gebr-pfeiffer.com

Gebr. Pfeiffer Malaysia
Tel.: +60 376 224 252
seasia@gebr-pfeiffer.com

Gebr. Pfeiffer Russia
Tel.: +7 495 136 65 98
cis@gebr-pfeiffer.com

GEBR. PFEIFFER

www.gebr-pfeiffer.com

156.12.01.RU